TYPE F

Ref.: 156412

ISO/PAS 11154

CITY CRASH TEST

n° 412

DACIA Duster	**03/2010->**
RENAULT Clio III Estate	**09/2007->**
RENAULT Laguna III Estate	**09/2007->**

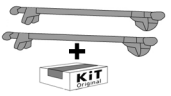

5 kg + xx Kg = 75 kg max

Charge maximale admissible indiquée sur la boite des barres de toit .Ne pas depasser la charge maximale autorisee par le constructeur du veichulé
Il Carico massimo ammissibile è indicato sula scatola delle barre. Non superare il carico massimo consentito dal costrutore del veicolo
Carga máxima admisible indicada en la caja de las barras de techo. No exceda la carga máxima permitida por el fabricante del vehículo.
Maximum allowable load indicated on the box of roof bars. Do not exceed the maximum load allowed by the vehicle manufacturer.
Maximal zulässige belastung angegeben auf der box der dachreling. Überschreiten sie nicht die maximale belastung durch den fahrzeughersteller zugelassen.

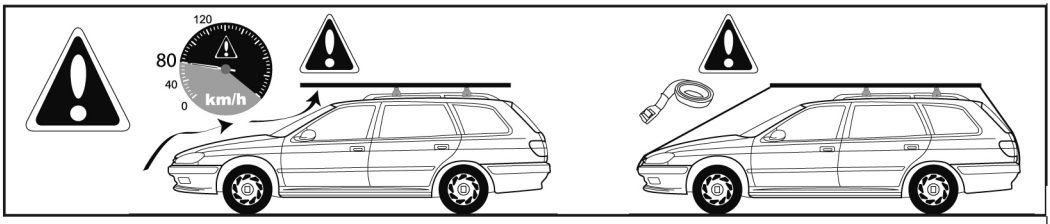

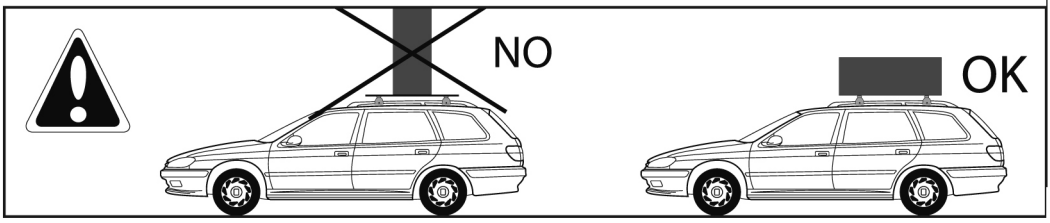

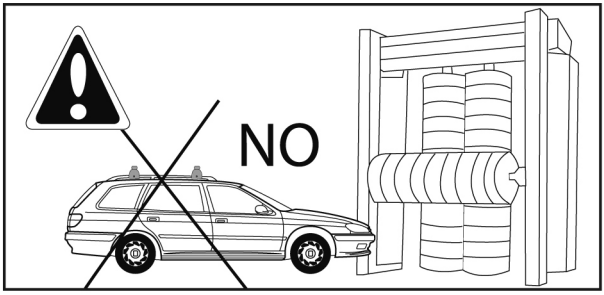

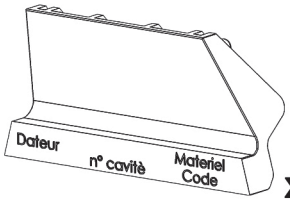
Dateur
n° cavitè
Materiel
Code

x4

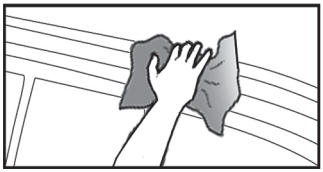

1

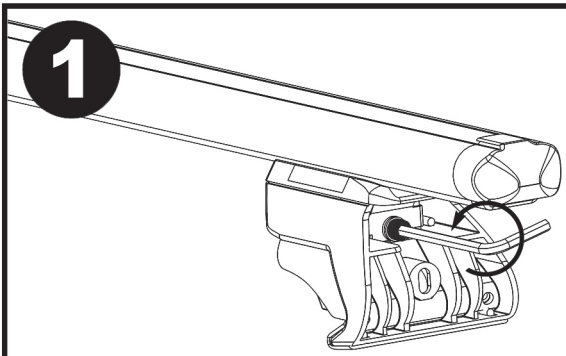

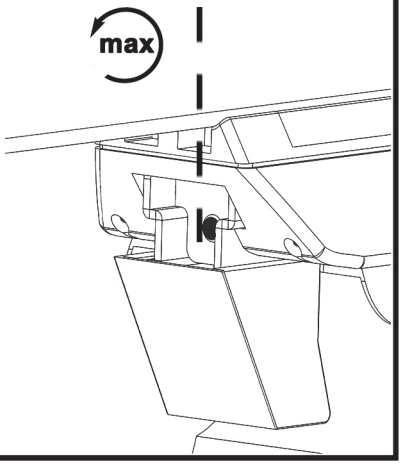
max

x4

2

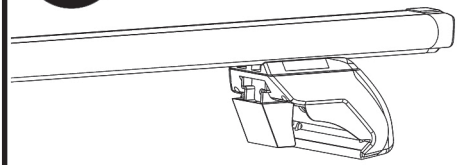

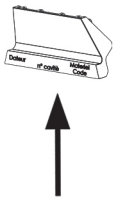
Dateur
n° cavitè
Materiel
Code

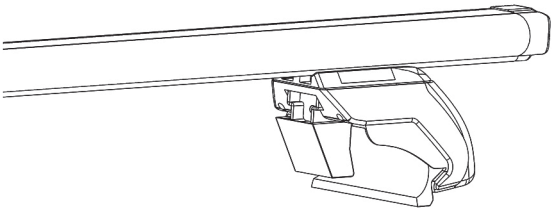

x4

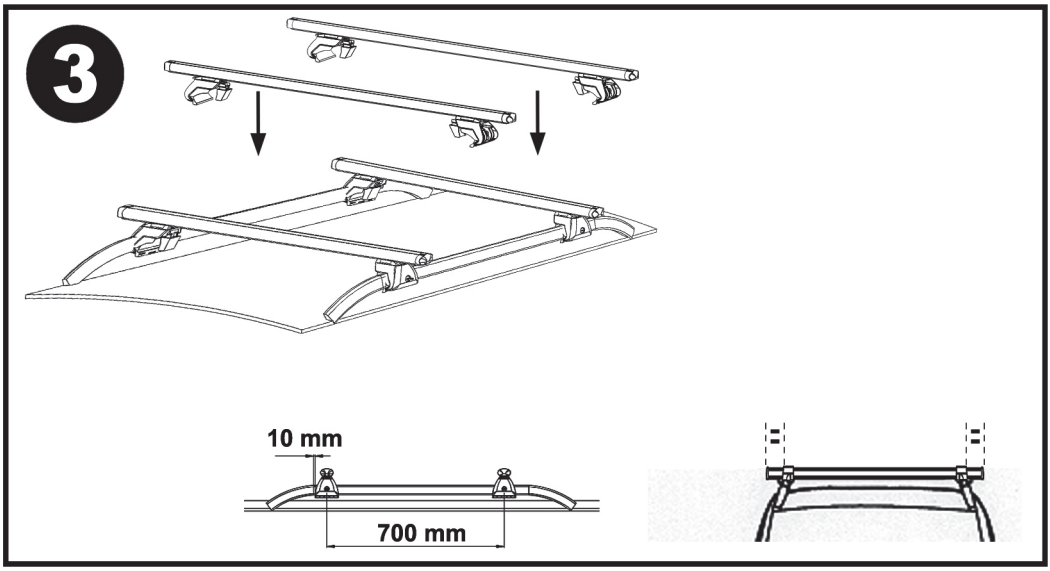
3
10 mm
700 mm

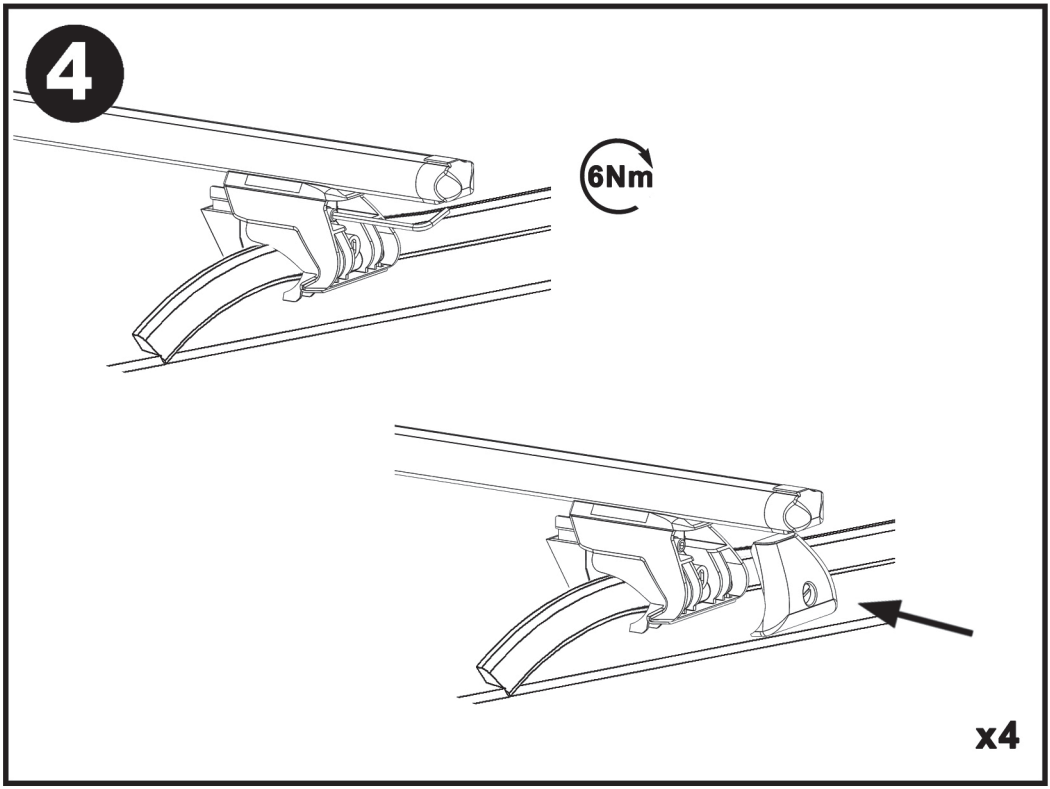
4
6Nm
x4

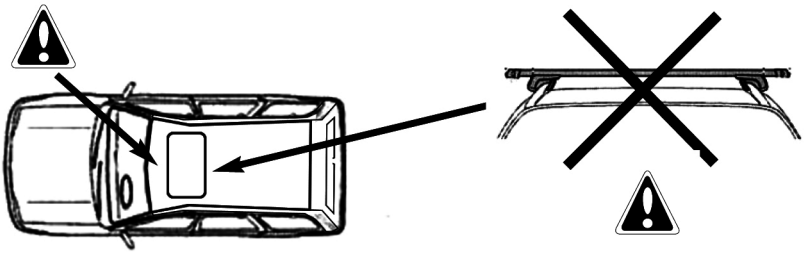

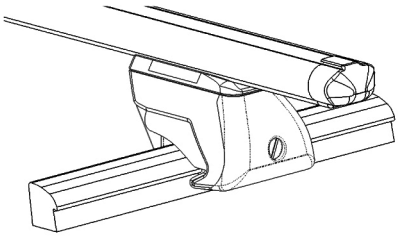

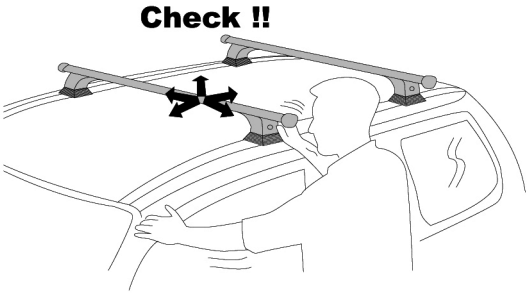

www.greenvalley.fr JV/MG -**01/12**- 11100412
AURILIS Group - 2 avenue E. Millaud - BP23 - 69290 CRAPONNE